D-CPT-03-53
Purge réseau gaz BP
Traversée des cours d'eau - voies CFF

GAZ		
Dessiné :	17.01.2023	pac
Modifié :		
Validé :	17.01.2023	jeg
Echelle :	-	
Publication internet :	oui	
Publication mémo :	non	
Version :	1.0	

Yverdon-les-Bains Énergies

Yverdon-les-Bains Énergies
Rue de l'Ancien Stand 2
Case postale
CH-1401 Yverdon-les-Bains

Cité de l'énergie
european energy award

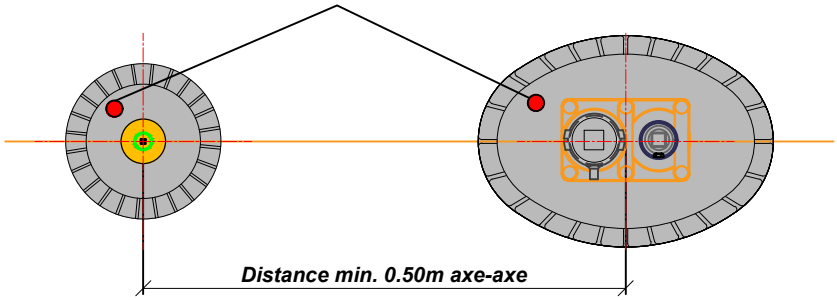

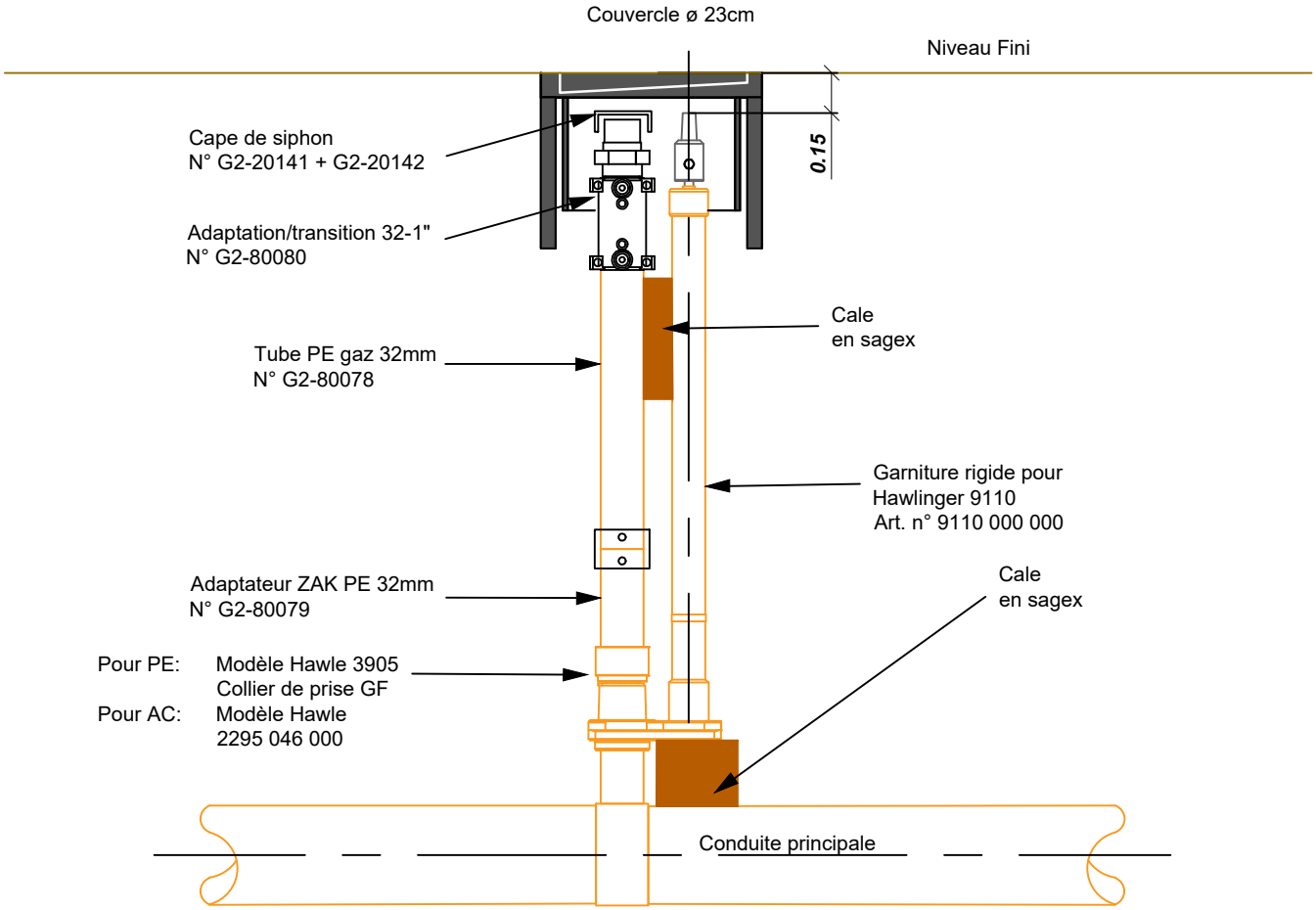

Lors du remblayage la tige doit être absolument remblayée droite (maniement futur)