D-CPT-03-39
RUTSCHMANN K71/2 socle N5

ELE		
Dessiné :	14.04.2021	pac
Modifié :		
Validé :	14.04.2021	fni
Echelle :	**Croquis**	
Publication internet :	Oui	
Version :	1.0	

Yverdon-les-Bains Énergies

Yverdon-les-Bains Énergies
Rue de l'Ancien Stand 2
Case postale
CH-1401 Yverdon-les-Bains
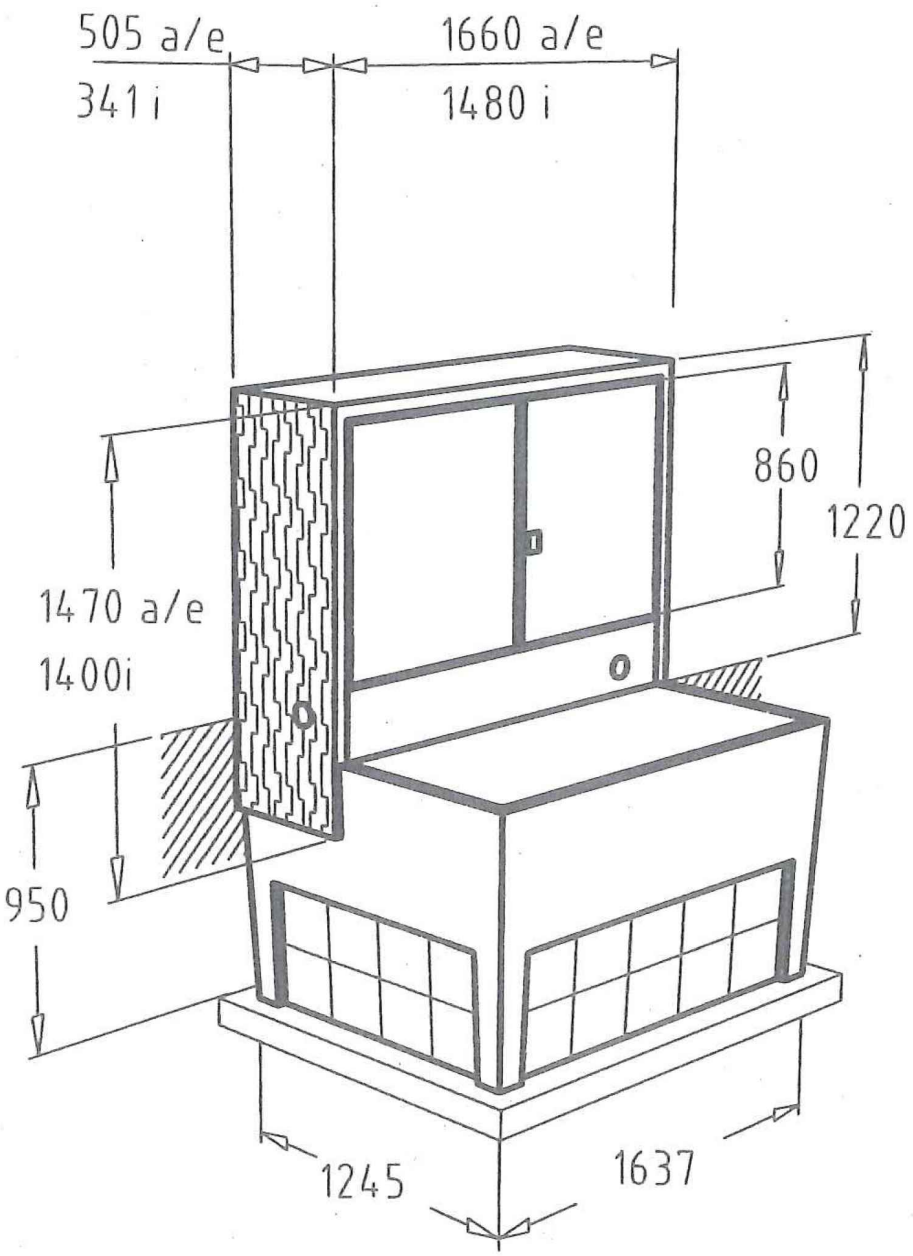
Cité de l'énergie
european energy award